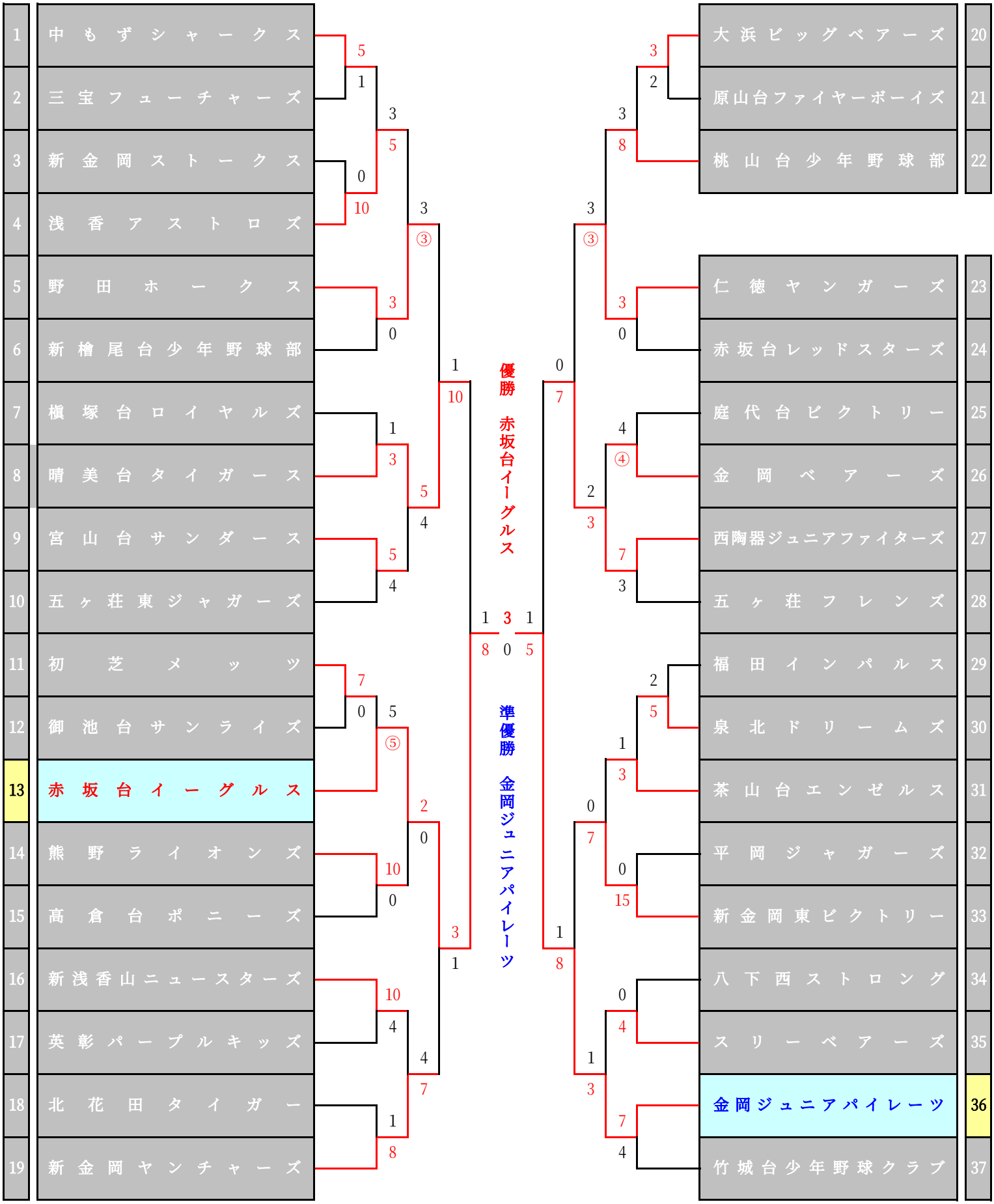第34回　堺市スポーツ少年団中央大会