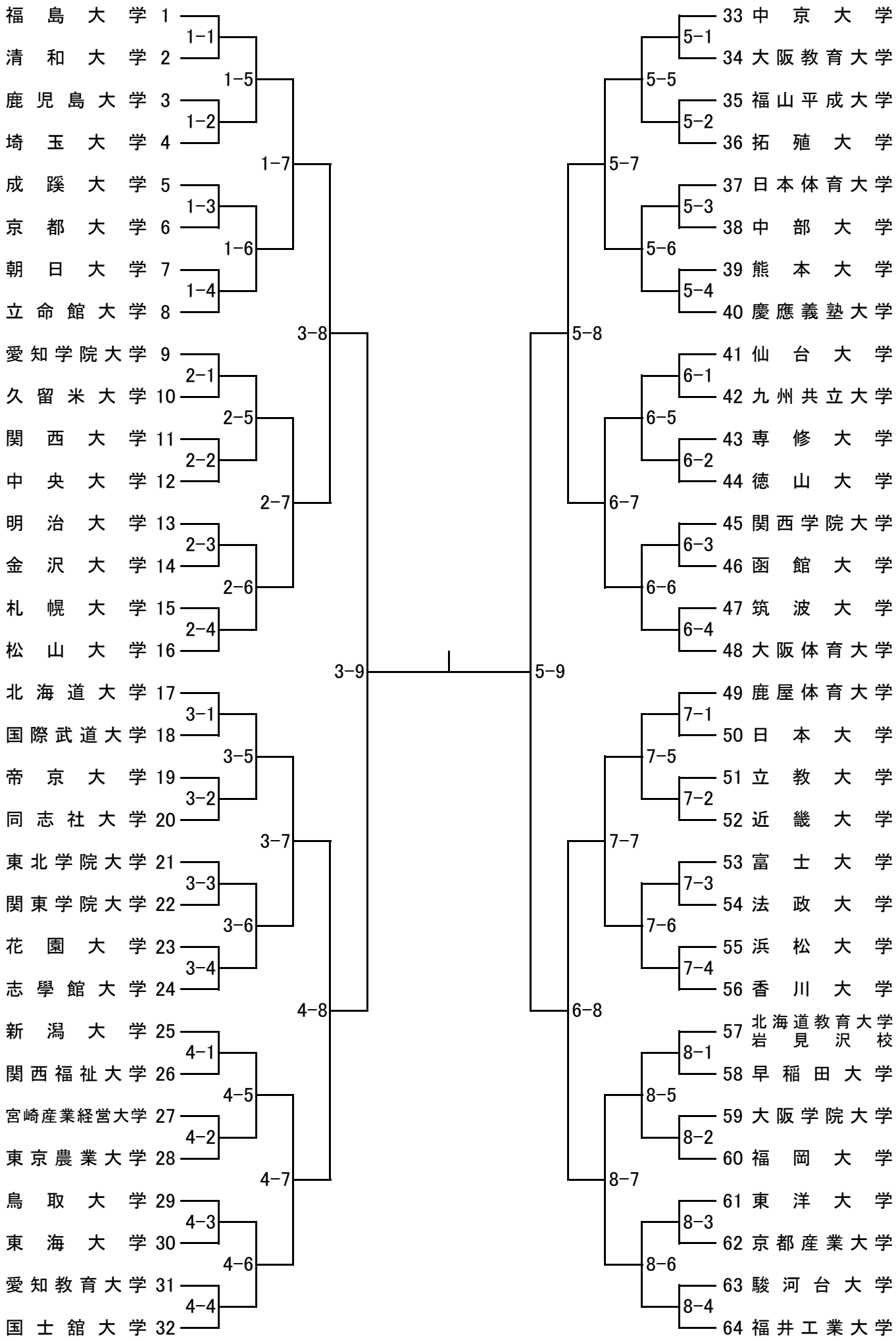第５６回　全日本学生剣道優勝大会　トーナメント