# 第26回 全国中学校軟式野球大会

**競技・平成16年8月21日～23日**
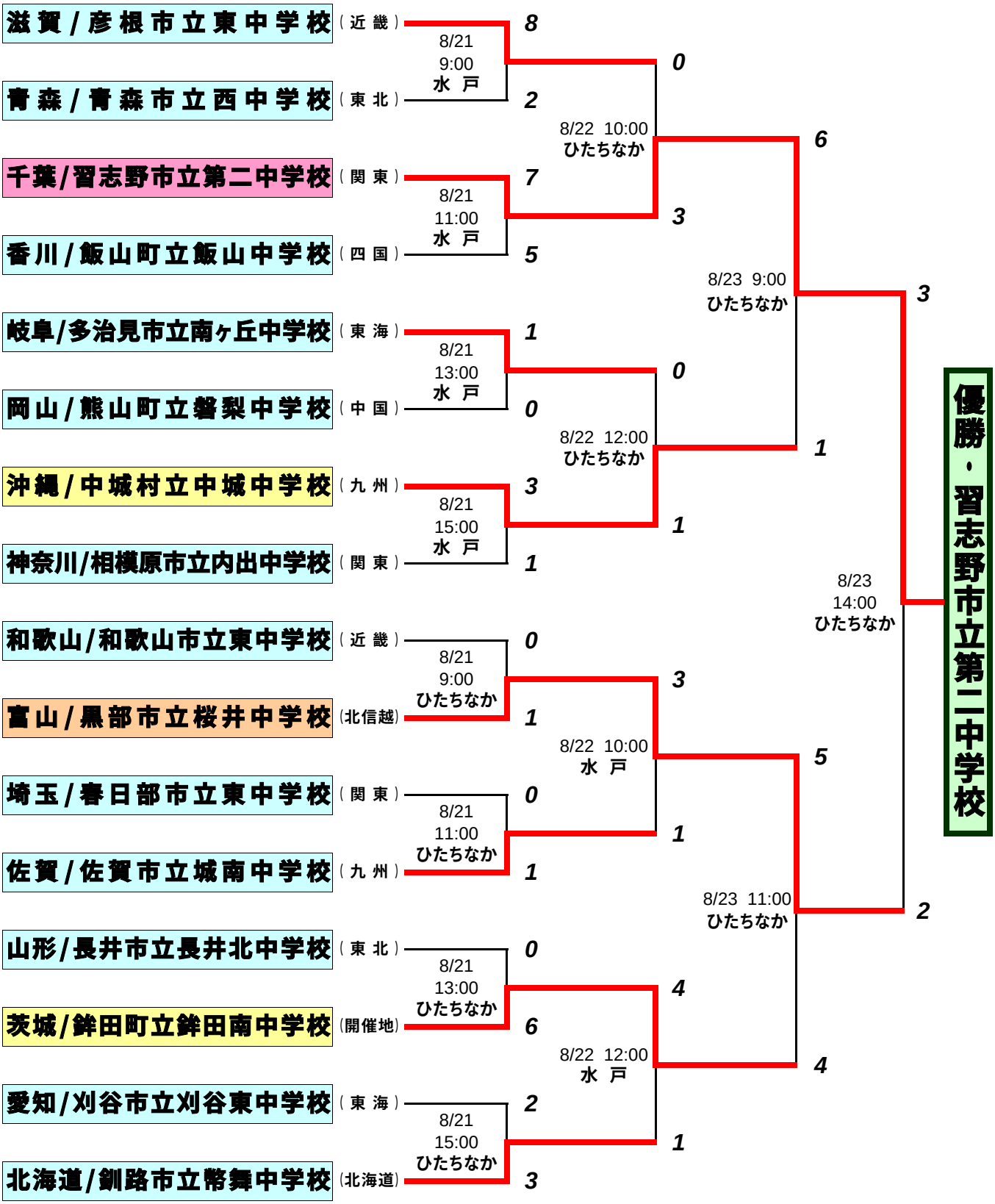
**水戸市総合運動公園市民球場　ひたちなか市総合運動公園市民球場**