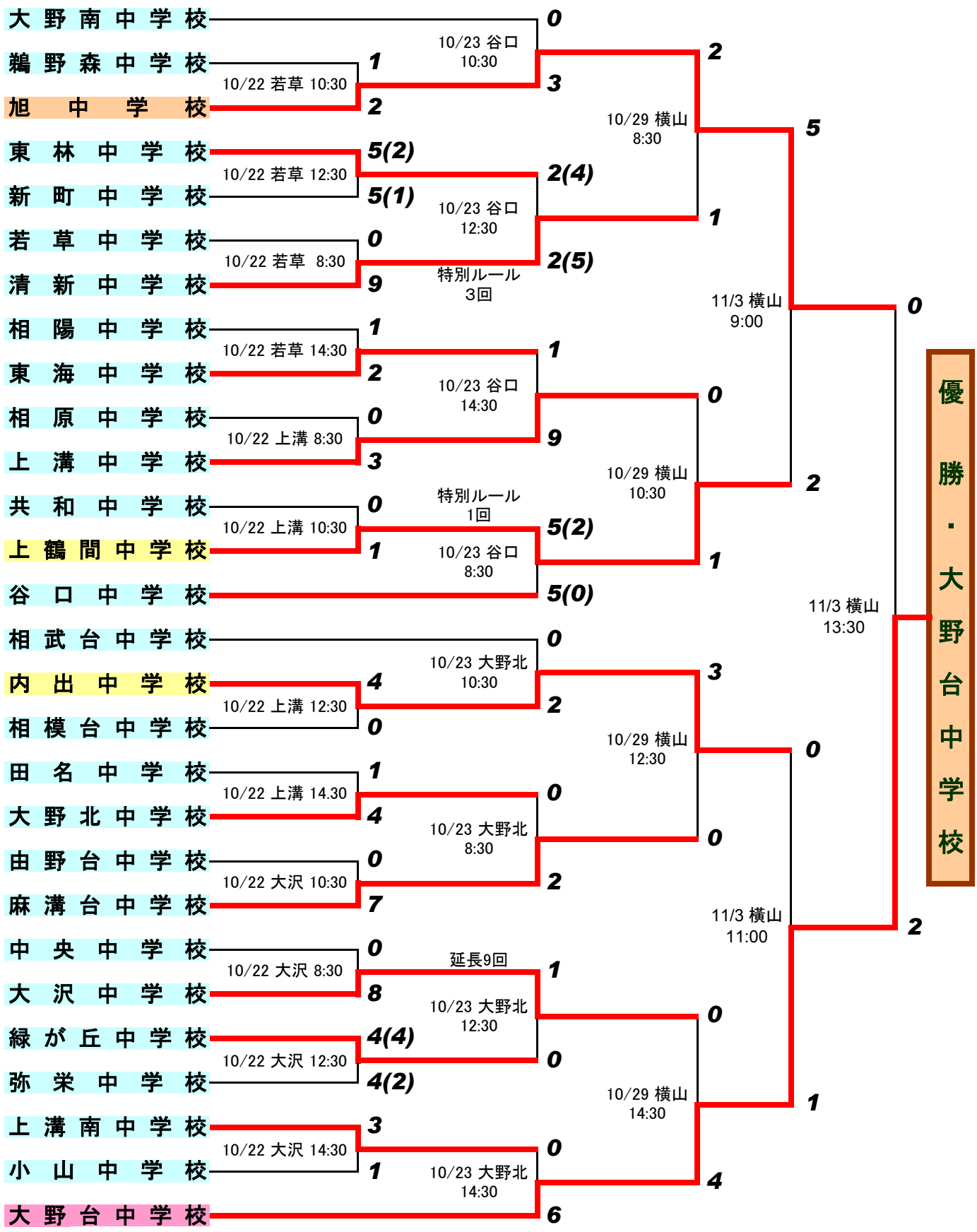平成17年度 第39回相模原市中学校秋季体育大会（野球の部）