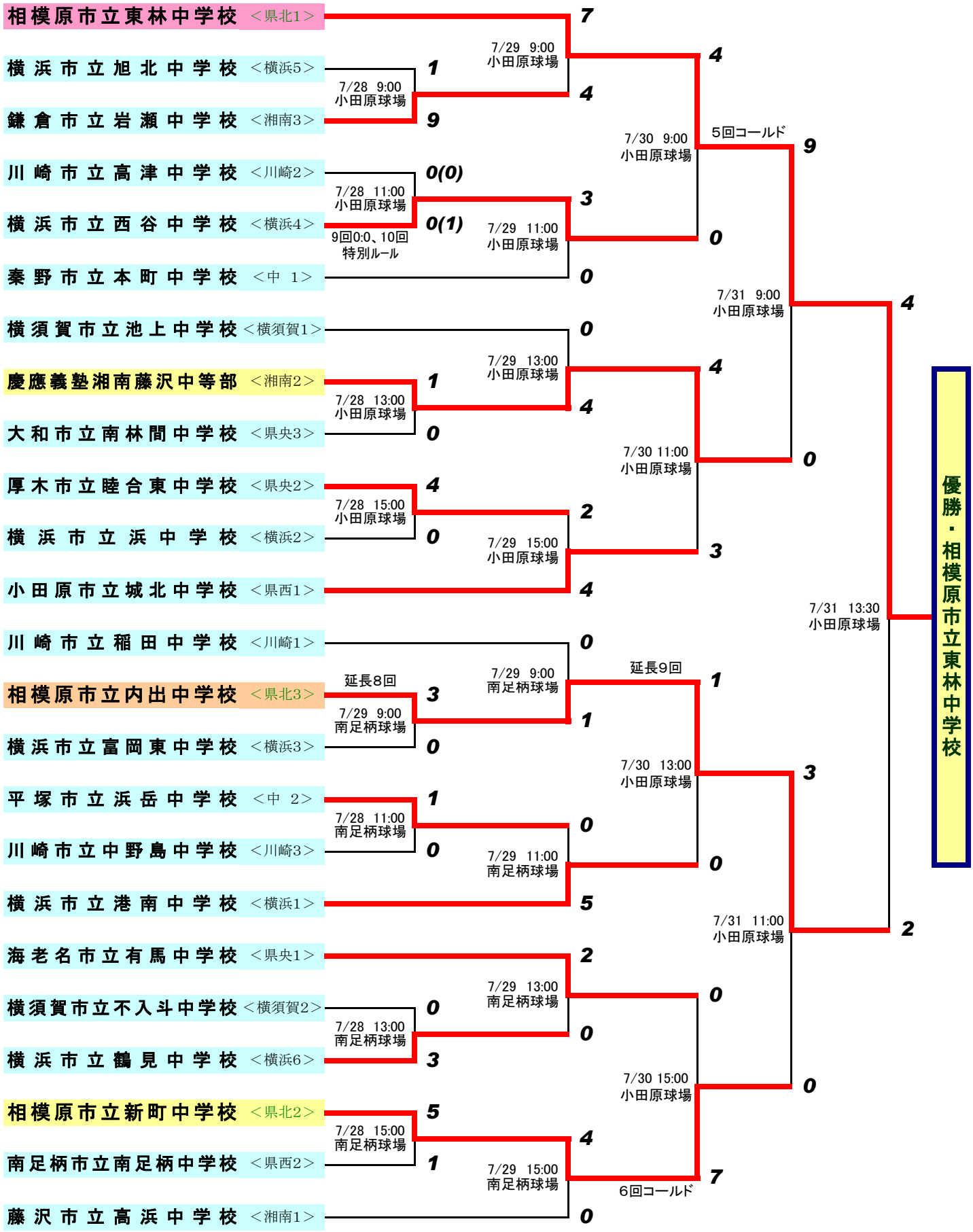平成17年度　第39回　神奈川県中学校総合体育大会
第57回　神奈川県中学校軟式野球大会