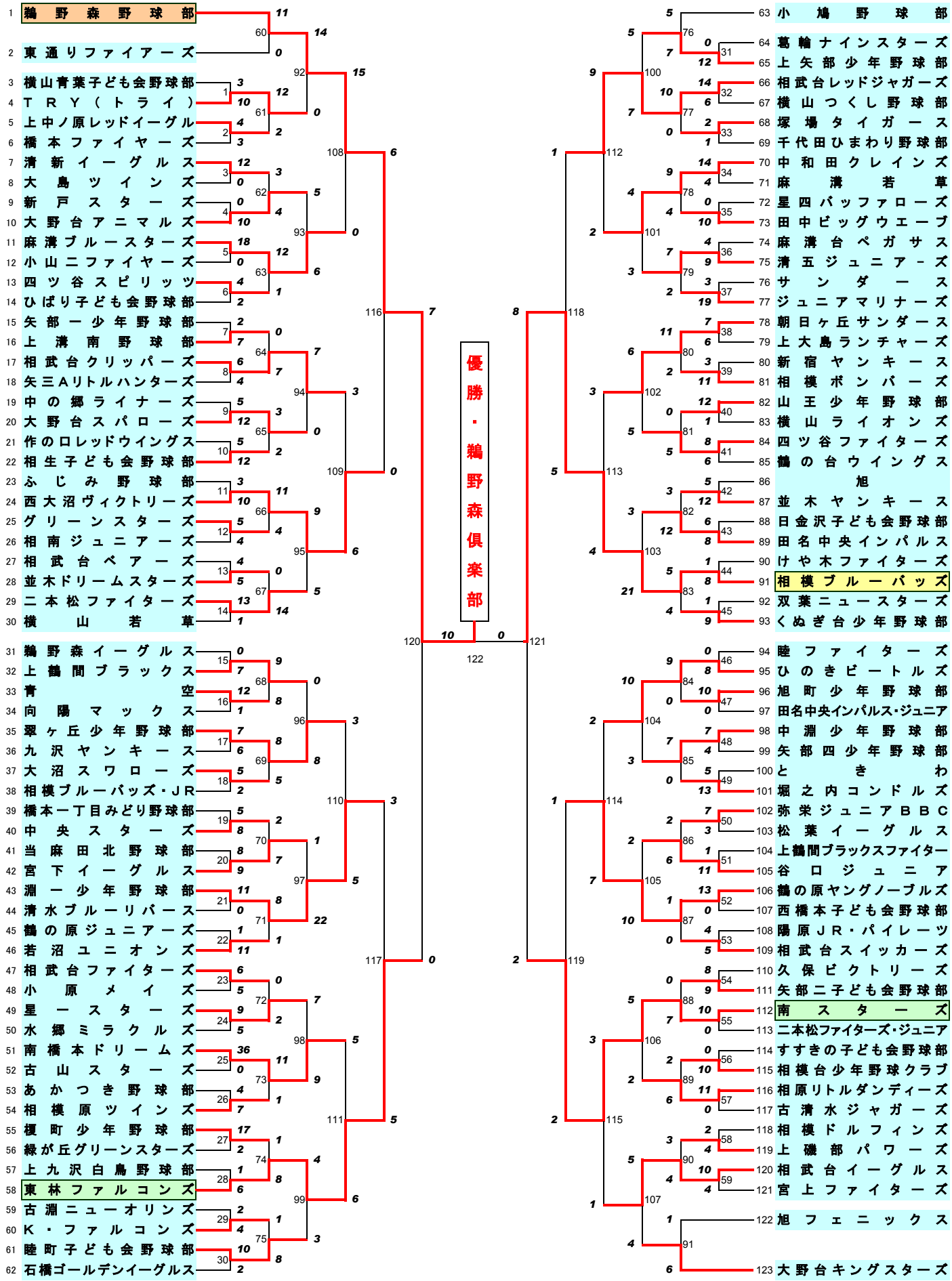平成17年度
第51回相模原市民軟式野球（第23回学童の部）選手権大会
兼　第24回相模原市少年野球協会秋季大会