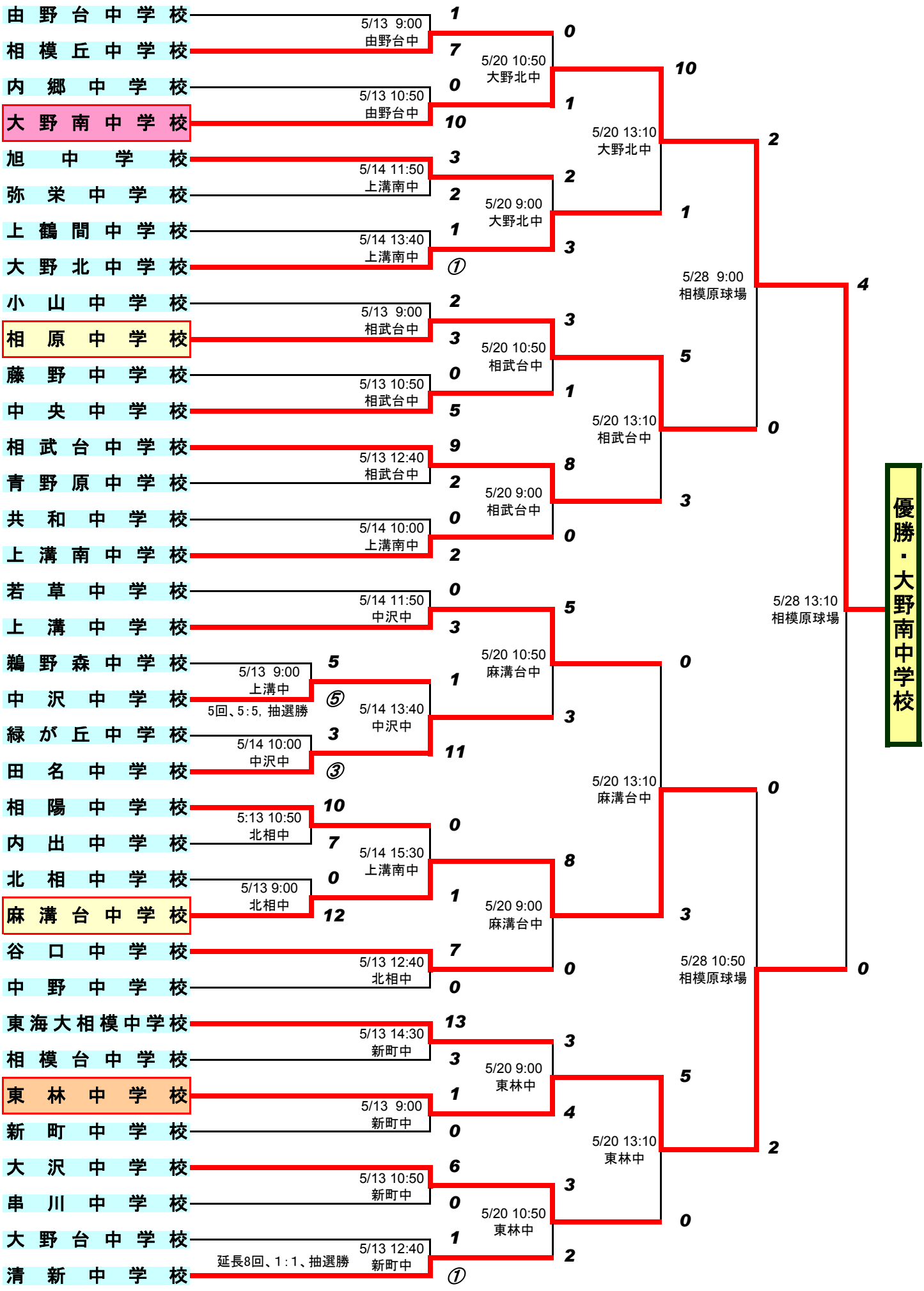平成18年度 第52回 相模原市民軟式野球（中学校の部）選手権大会